Комбинированное
пуско-зарядное устройство

Автоспасатель 3

KIT MT2023

Руководство пользователя

Уважаемый покупатель!

Благодарим Вас за выбор компании «Даджет» и за покупку комбинированного пуско-зарядного устройства «Автоспасатель 3».

Вы всегда можете оставить свой отзыв о нашей продукции на сайте: http://dadget.ru.

Перед началом использования устройства настоятельно рекомендуется ознакомиться с данным руководством.

Основные функции «Автоспасатель 3»:

- запуск двигателя автомобиля с разряженным аккумулятором;
- четырехрежимный фонарь;
- зарядка мобильных устройств (смартфонов, планшетов и т.д.)
- возможность аварийного обозначения световыми вспышками места ДТП.

КОМПЛЕКТАЦИЯ *

5

1. Автоспасатель 3
2. Адаптер питания от сети 220 В
3. Провода-«крокодилы»
4. Провод USB Type-C
5. Руководство пользователя на русском языке

* Внешний вид устройства и аксессуаров может отличаться от изображений в данном руководстве

СХЕМА УСТРОЙСТВА

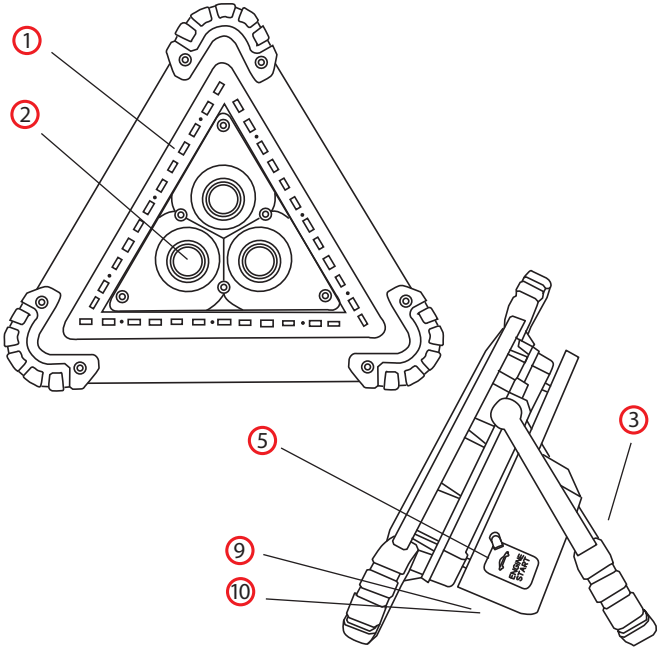

1. Красный аварийный фонарь
2. Основной фонарь
3. Ручка-подставка
4. Кнопка включения и выключения основного и аварийного фонарей
5. Разъем для подключения проводов-«крокодилов»

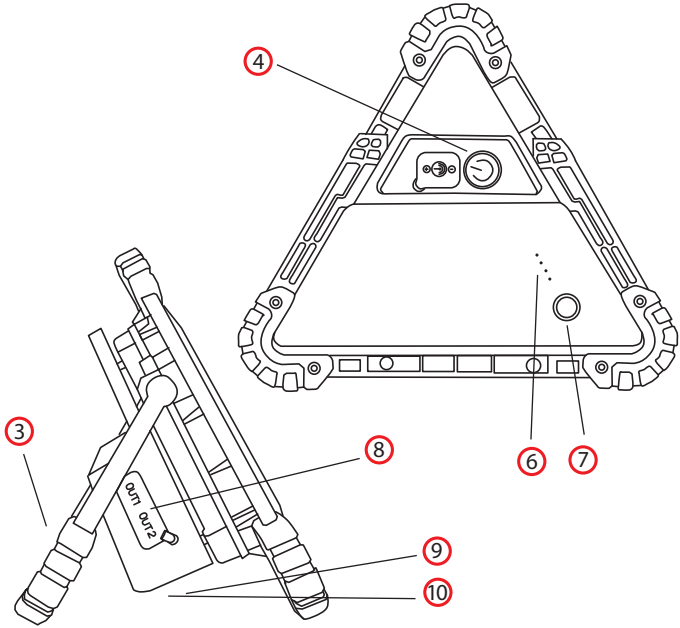

6. Индикатор заряда

7. Кнопка включения устройства

8. Разъемы USB для зарядки внешних устройств 2 x 5 В / 2,4 А

9. Разъём питания для адаптера 220 В

10. Разъем питания под USB Type-C

ХРАНЕНИЕ УСТРОЙСТВА

Устройство допускается хранить только в закрытом пространстве: бардачке автомобиля, наборе автомобилиста, багажнике, сумке и т. д. Длительное хранение Устройства при отрицательных температурах приводит к ускоренному разряду аккумулятора.

ВНИМАНИЕ!

Если вы собираетесь использовать «Автоспасатель 3» при отрицательных температурах, сначала согрейте его, например, положите Устройство во внутренний карман куртки (за пазуху) на 10-15 минут. Храните Устройство в труднодоступном для детей месте.

ЗАРЯДКА УСТРОЙСТВА

Зарядить «Автоспасатель 3» можно двумя способами:

Вариант 1

Подсоединить Устройство через адаптер питания к сети 220 В – среднее время зарядки 3 ч 15 мин.

Вариант 2

Подсоединить Устройство через USB Type-C - среднее время зарядки 4 ч 45 мин. при использовании адаптера 5 В 2 А.

ВНИМАНИЕ!

Порт type-C служит только для зарядки самого устройства! Для зарядки необходим адаптер 5 В 2 А (10 Вт минимум). Зарядка от маломощных адаптеров не обеспечивает необходимый ток. Есть возможность заряжать Автостарт от адаптера в прикуриватель с USB-выходом, если адаптер обеспечивает ток нагрузки не менее 2 А.

Когда Устройство полностью зарядится (горят 4 индикатора заряда синего цвета), отключите его от источника питания.

ПРИМЕНЕНИЕ УСТРОЙСТВА

Запуск двигателя автомобиля с разряженным аккумулятором.

Для запуска автомобиля необходимо, чтобы на задней панели «Автоспасателя 3» горели как минимум 3 светодиода синего цвета.

Шаг 1. Подключите провода-«крокодилы» к аккумулятору автомобиля в соответствии с полярностью: красный к (+), черный к (-).

Шаг 2. Подключите провода-«крокодилы» к «Автоспасателю 3».

Шаг 3. Включите «Автоспасатель 3», нажав кнопку включения на задней панели. Заведите автомобиль.

Шаг 4. После запуска двигателя, отключите провода-«крокодилы» от «Автоспасателя 3».

Шаг 5. Отсоедините провода-«крокодилы» от аккумулятора.

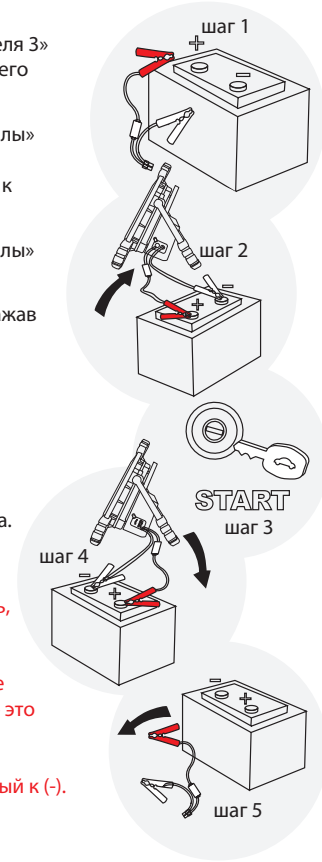

ВНИМАНИЕ!

Перед запуском автомобиля убедитесь, что провода-«крокодилы» плотно подсоединены к «Автоспасателю 3» и клеммам аккумулятора. Не соединяйте между собой провода-«крокодилы» — это может быть опасно! Убедитесь, что красный провод подключен к (+) автомобильного аккумулятора, а черный к (-).

Зарядка мобильных устройств

На устройстве предусмотрены 2 USB порта для зарядки устройств, имеющие выходной ток 2 А каждый.

1. Подключите кабель-переходник к USB разъёму «Автоспасателя 3». Выберите подходящий тип разъема для вашего устройства и подключите его.

2. Включите «Автоспасатель 3», нажав кнопку включения.

3. После зарядки мобильного устройства отсоедините его от «Автоспасателя 3». Мобильное устройство заряжено.

Использование многофункционального четырёхрежимного фонаря

«Автоспасатель 3» обладает мощным автономным источником света с длительным временем работы и яркостью 300 люменов. Для активации режима фонаря – включите устройство, затем нажмите на красную кнопку включения фонаря в верхней части устройства. Кратное нажатие на кнопку фонаря изменяет режимы работы и выключает использование фонаря.

Режимы работы фонаря в устройстве «Автоспасатель 3»:

Режим фонаря «стандартный» - обеспечивает достаточно ярким светом, не потребляя большого количества заряда. Среднее время работы в данном режиме составляет до четырёх часов непрерывно.

Режим фонаря «турбо-прожектор» - обеспечивает очень яркий свет, рекомендуется к использованию только в сильной темноте. Среднее время работы в данном режиме составляет до одного часа непрерывно.

Режим «постоянно горящий красный треугольник» - режим обеспечивает видимость обозначения места ДТП и постоянно горит красным треугольником. Среднее время работы в данном режиме составляет до двух часов непрерывно.

Режим «мигающий красный треугольник» - режим обеспечивает видимость обозначения места ДТП и мигает красным треугольником. Среднее время работы в данном режиме составляет до четырёх часов непрерывно.

ВНИМАНИЕ!

Фонари не будут работать при низком уровне заряда устройства.

Мы рекомендуем использовать режимы фонаря «стандартный» и «мигающий красный треугольник» для сохранения максимального заряда устройства.

ТЕХНИЧЕСКИЕ ХАРАКТЕРИСТИКИ

Размер устройства: 210 x 210 x 80 мм

Ёмкость аккумулятора: 8000 мАч

Тип аккумулятора: Li-iOn

Пусковой ток: 300 А

Пиковый ток: 400 А

Рабочая температура: -20...+50 ºС

Зарядка внешних устройств: два выхода USB по 5 В / 2,4 А

Питание устройства: DC 15 В / 1 А, USB Type-C 5 В / 2 А

Яркость основного фонаря: 300 люменов

Запуск бензинового двигателя: до 3,5 л*

Запуск дизельного двигателя: до 2,5 л*

*** ВНИМАНИЕ!**

В зависимости от технических особенностей автомобиля, некоторые двигатели не могут быть запущены внешними устройствами.

Артикул: KIT MT2023

Производитель: SHENZHEN MERPOWER ELECTRONIC CO., LTD, Китай

Шенчжень Мерпауэр Электроник Ко, Лтд, Китай

Импортер ООО "Даджет", Москва, ул. Новохохловская, д. 23, строение 1, этаж 3, помещение 1, каб. 314

Гарантийный срок: 12 месяцев.

Срок службы: 3 года. Дата производства: смотри на упаковке.

Горячая линия: 8 (800) 700-08-34, service@dadget.ru, www.dadget.ru

ГАРАНТИЙНЫЙ ТАЛОН

(заполняется продавцом)

Комбинированное пуско-зарядное устройство Автоспасатель 3

Дата продажи: _____

_____

Продавец: (наименование, адрес, телефон)

_____

_____

_____

(подпись и печать продавца)

Гарантия 12 месяцев с даты продажи.

Срок службы 3 (три) года с даты продажи.

Претензий по внешнему виду и комплектности не имею. С условиями предоставления гарантии, правилами облюдения мер безопасности, инструкциями по эксплуатации ознакомлен.

_____

(подпись покупателя)

Решение есть!

ДАДЖЕТ

dadget.ru